Datablad

Varenummer: 2301072682
Beskrivelse: E+G Håndhjul
VDS.100+IR-A12

Mål

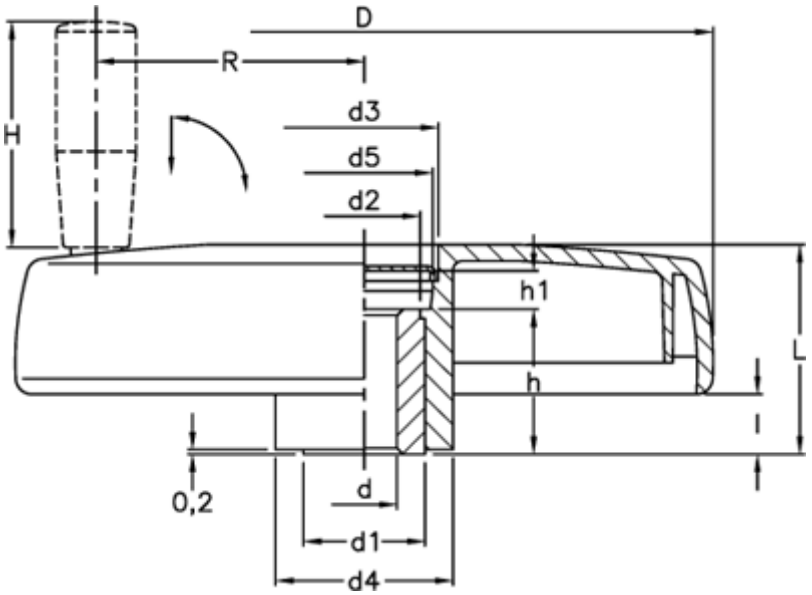

C (N*m)	= 60	H	= 50
D	= 102	h	= 22
d1	= 22	h1	= 9.0
d2	= 20.0	l	= 10.0
d3	= 27.0	L	= 34
d4	= 30	L (J)	= 14
d5	= 25.0	R	= 39
d H7	= 12		

Dokumenter, målskitser og brochurer af enhver slags kan indeholde fejl for hvilke Brd. Klee A/S ikke hæfter.